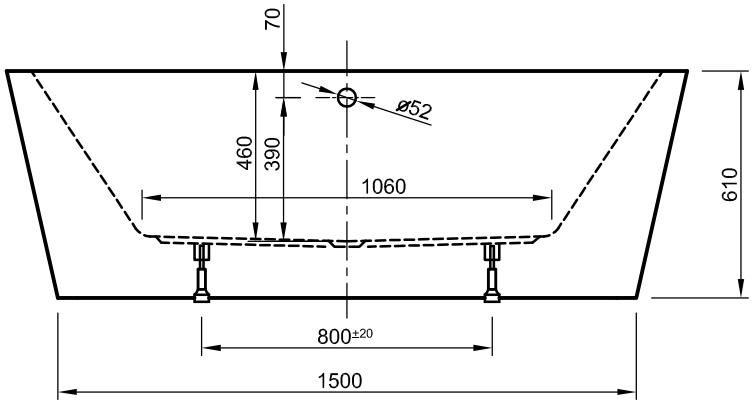

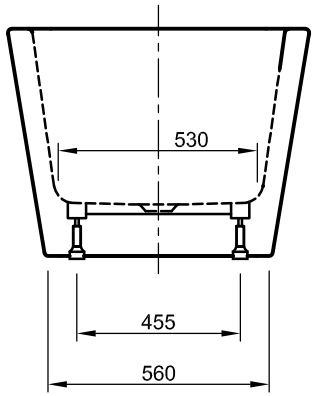

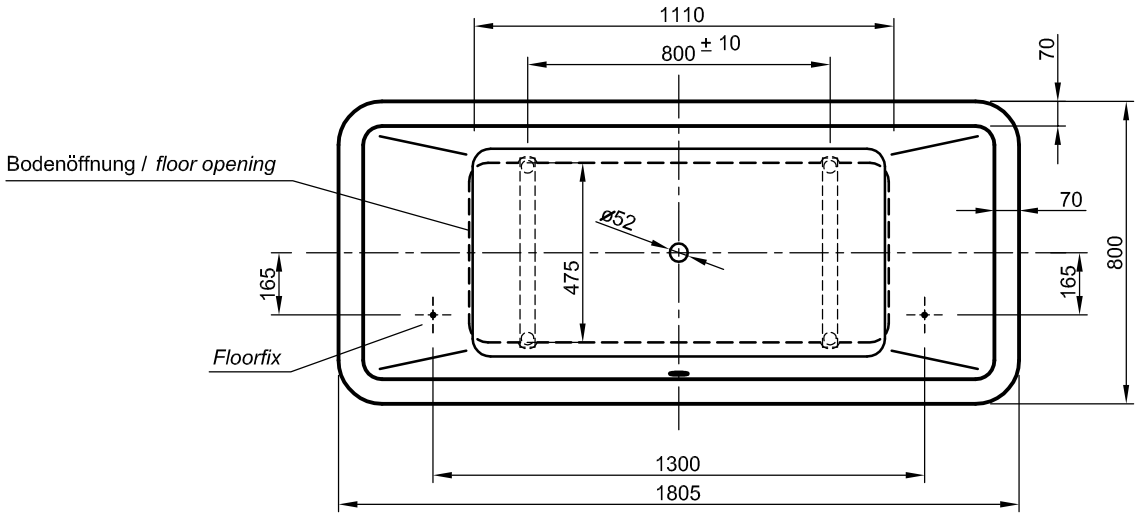

Die Badewanne entspricht den Normen **EN-198 / EN-14516**
The bathtub is compliant with Standards ***EN-198 / EN-14516***

Artikel-Nr./ Order No. : **0100-085**	Gewicht / Weight : **52 kg**
Modell / Model	Volumen / Volume : **230 l**
Maße / Dimensions : **1805 x 800 x 610 mm**	Datum / Date : **12.06.2017**

konforme Qualität / conform quality

Fertigungstechnische Änderungen & Toleranzen vorbehalten / Technical amendments & tolerances are subject to change.